ELEMENTY BIAŁEGO MONTAŻU		
TOALETY W POKOJACH 1-OS I 2-OS		
Nazwa produktu **Ilość**	**Rysunek techniczny**	**Zdjęcie**
Haczyk – wieszak W każdym pom. 1-os jeden haczyk, dwa haczyki w pokoju 2-os. Cylindryczny wieszak ze stali nierdzewnej szczotkowanej do montażu ściennego z ukrytym mocowaniem **Ilość: 11 szt.**	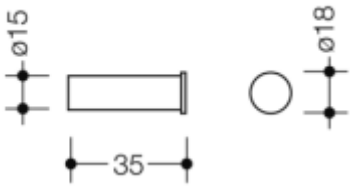	
Miska WC dla osób niepełnosprawnych + stelaż WC podtynkowy Długość 70cm Podwieszana Kolor biały Kołnierz typu rimless Odpływ poziomy **Ilość: 10 szt.**	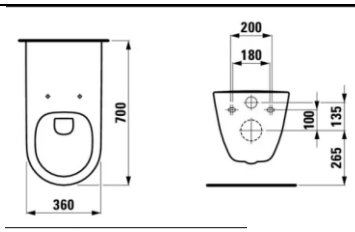 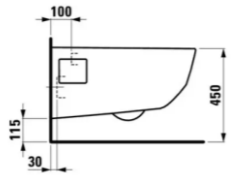	
Przycisk spłukujący WC Wykonany ze stali nierdzewnej szczotkowanej, - 2 zakresy spłukiwania **Ilość: 10 szt.**	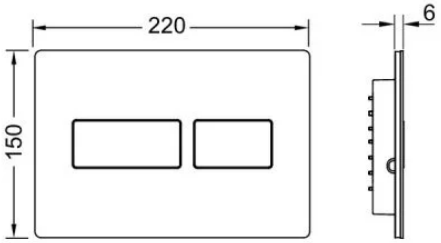	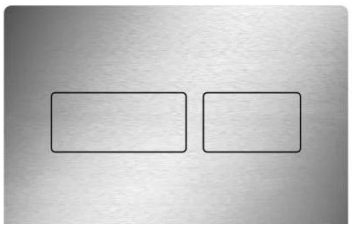
Siedzisko i deska wolnoopadającą - kolor biały - metalowe, wzmocnione zawiasy- model dopasowany do miski WC **Ilość: 10 szt.**	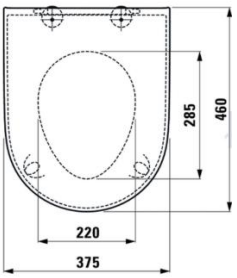 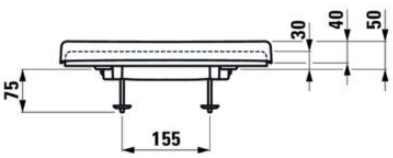	 

Szczotka do WC Wyposażona w pojemnik i uchwyt ze stali nierdzewnej szlifowanej, z dodatkowym pojemnikiem wyjmowanym do czyszczenia i wymienną główką, z ukrytym mocowaniem ściennym, **Ilość: 10 szt.**	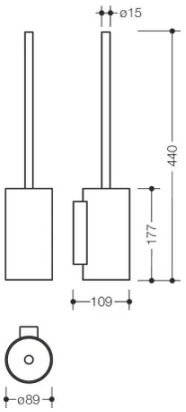	
Pojemnik na papier toaletowy Wykonany ze stali nierdzewnej szczotkowanej dla średnicy papieru do 23cm **Ilość: 10 szt.**	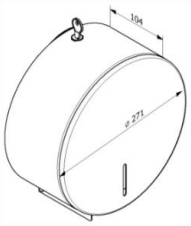	
Dozownik mydła Stal nierdzewna AISI 304 Pojemność 0,8l Zamknięcie kluczyk Wymiar 10,6x26x10,2cm Montaż ścienny **Ilość: 10 szt.**	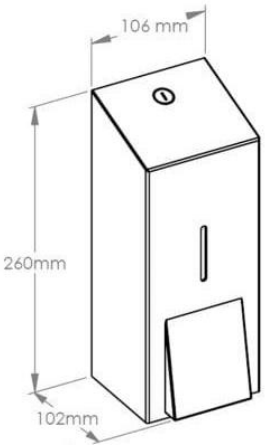	
Pojemnik na ręczniki papierowe Pojemność do 500 ręczników Okienko kontroli Stal nierdzewna szczotkowana matowa Niewidoczne zawiasy Stalowy zamek bębenkowy **Ilość: 10 szt.**	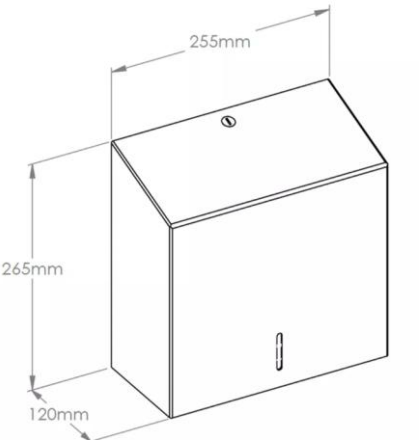	

Kosz na śmieci Pojemność 3l Pedał Pokrywka Stal nierdzewna Ciche zamykanie **Ilość: 10 szt.**	Średnica 17cm Wysokość 25cm	
Uchwyt ścienny składany -stal szlachetna, szlifowana, matowa -możliwość składania do góry i hamowania w dół oraz obracania w lewo lub w prawo w kierunku ściany w pozycji złożonej Zalecana maksymalna waga użytkownika 150kg **Ilość: 10 szt.**	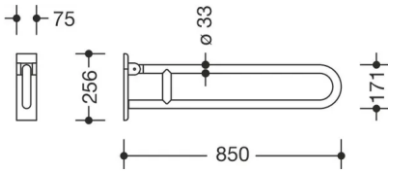	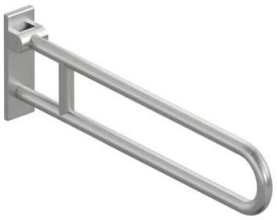
Uchwyt ścienny prosty - cylindryczny pręt -stal szlachetna, szlifowana, matowa -rostaw osi 300mm, głębokość 79mm Zalecana maksymalna waga użytkownika 150kg **Ilość: 10 szt.**	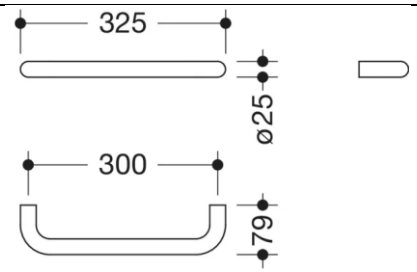	
Uchwyt kątowy pod prysznic Stal nierdzewna Szczotkowana Obciążenie 150kg Wymiar 60/30cm **Ilość: 10 szt.**	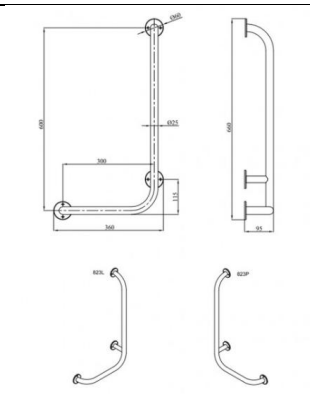	

Bateria Chromowana Z długim uchwytem Strumień: laminarny Przepływ max. przy 3 bar: 5l/min Mieszacz ceramiczny Materiał odpływu: metal **Ilość: 10 szt.**	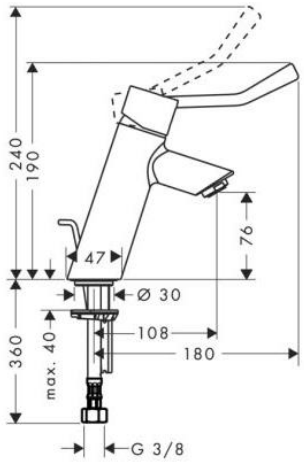	
Lustro uchylne w bocznej ramie z rączką Stal węglowa, malowane proszkowo na kolor biały Wymiar 60x60cm Regulowany kąt nachylenia **Ilość: 10 szt.**		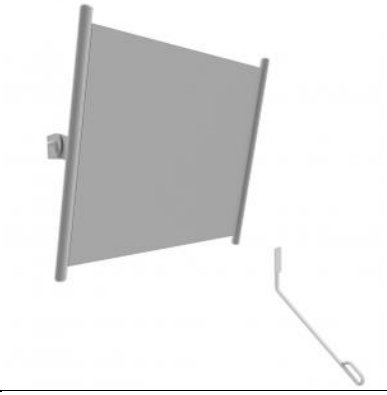
Umywalka dla osób niepełnosprawnych Kolor biały Bez przelewu Z otworem na armaturę Materiał: ceramika Wykończenie: połysk Wymiar: 66x55cm **Ilość: 10 szt.**	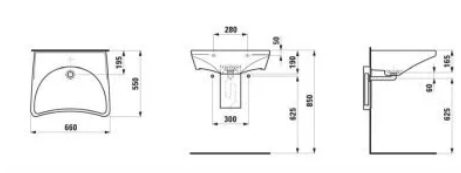	
Syfon ze stali nierdzewnej Dostosowany do umywalki dla osób niepełnosprawnych **Ilość: 10 szt.**		

Zestaw prysznicowy podtynkowy **Deszczownica** Bateria deszczownicy i słuchawki prysznicowej Słuchawka prysznicowa prosta, metalowa, chromowana, o przekroju okrągłym z możliwością zmiany strumienia poprzez obrót. Chrom- połysk Deszczownica 20cm **Ilość: 10 szt.**	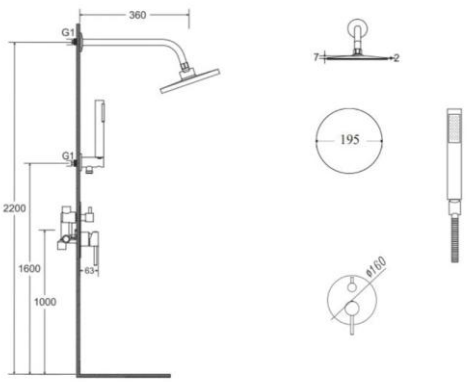	
Krzesełko -uchylne z podporami Maksymalne obciążenie 200kg Stal nierdzewna, mat Montowane ok.46-50cm od poziomu brodzika **Ilość: 10 szt.**	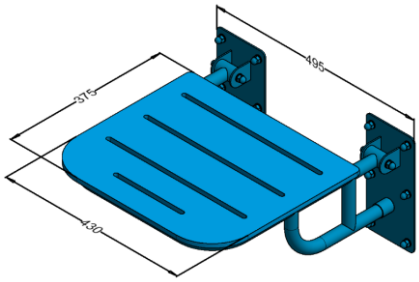	
Zasłona prysznicowa Tkanina wodoodporna Kolor biały Kółka montażowe Wysokość zasłony dobrać na etapie wykonawczym **Ilość: 10 szt.**	Długość 90+90cm	
Drążek kątowy zasłony prysznicowej 90x90cm Stal nierdzewna Matowa Szczotkowana **Ilość: 10 szt.**	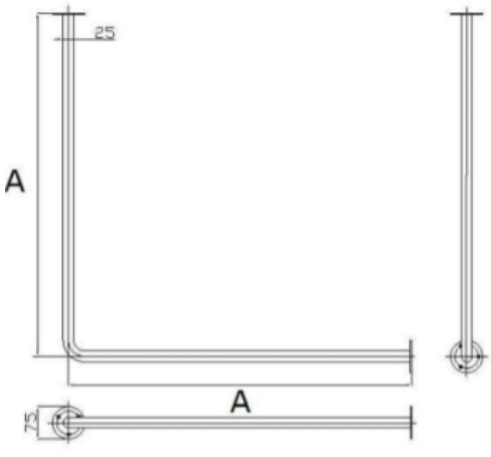	

Brodzik najazdowy Powłoka antypoślizgowa Odporność na uszkodzenia mechaniczne Spad do odpływu Wykonanie z wytrzymałego tworzywa sztucznego Maksymalny nacisk 200kg Wymiar 90x90cm **Ilość: 10 szt.**	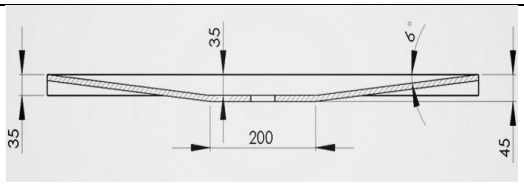	
Dozownik mydła w płynie pod prysznic Dozownik o pojemności 300ml Stal nierdzewna Mocowany do ściany **Ilość: 10 szt.**	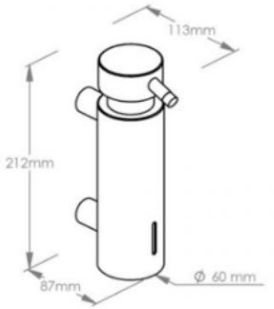	
WĘZEŁ SANITARNY (POMIESZCZENIA: 0.14/ 0.15/ 0.16 / 0.17/ 0.19/ 0.20)		
Nazwa produktu **Ilość**	**Rysunek techniczny**	**Zdjęcie**
Haczyk – wieszak **W każdym WC** Cylindryczny wieszak ze stali nierdzewnej szczotkowanej do montażu ściennego z ukrytym mocowaniem **Ilość: 3 szt.**	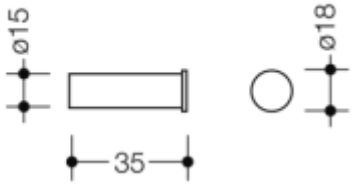	
Jednouchwytowa bateria umywalkowa Perlator Ceramiczna głowica Stal chromowana Chrom połysk Bateria stojąca **Ilość: 3 szt.**	Wysięg i wysokość dobrać do umywalki	

Umywalka do montażu ściennego Owalna z otworem na baterię ceramika kolor: biały **Ilość: 3 szt.**	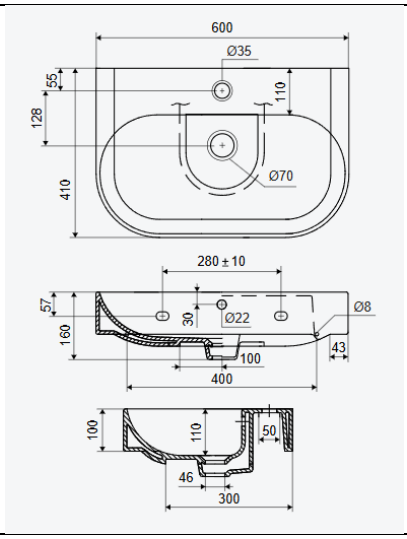	
Syfon ze stali nierdzewnej Dostosowany do umywalek **Ilość: 1 szt.**		
Przycisk spłukujący WC Wykonany ze stali nierdzewnej szczotkowanej, - 2 zakresy spłukiwania **Ilość: 3 szt.**	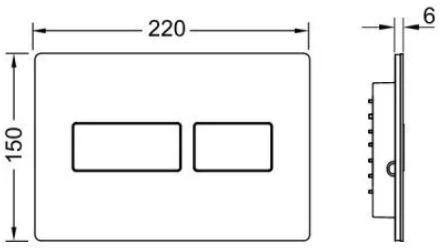	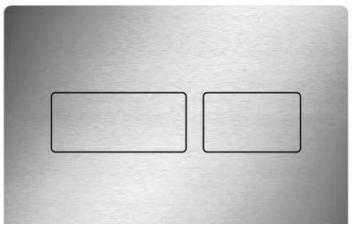
Miska ustępowa wc + stelaż WC podtynkowy Miska toaletowa wisząca: -do montażu ściennego - bez rantu spłukującego - lejowa **Ilość: 3 szt.**	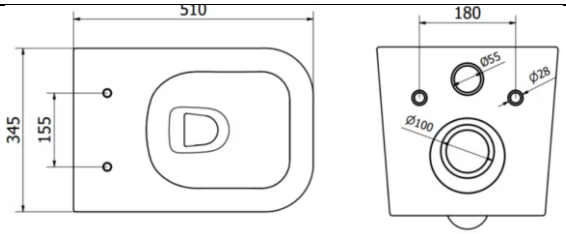	
Deska WC wolnoopadająca Deska do miski ustępowej biała, zdejmowana, z zawiasami stalowymi i automatycznym zamykaniem **Ilość: 3 szt.**		

Pisuar Natynkowa spłuczka ciśnieniowa Syfon dobrać do produktu Kolor biały **Ilość: 1 szt.**	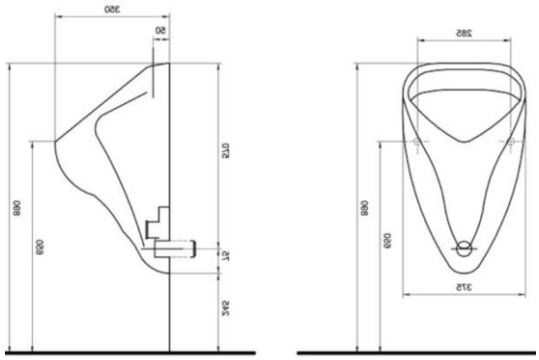	
Kosz na śmieci **W WC damskim oraz przy umywalkach** Pojemność 3l Pedał Pokrywka Stal nierdzewna Ciche zamykanie **Ilość: 5 szt.**	Średnica 17cm Wysokość 25cm	
Szczotka do WC przy misce ustępowej Wyposażona w pojemnik i uchwyt ze stali nierdzewnej szlifowanej, z dodatkowym pojemnikiem wyjmowanym do czyszczenia i wymienną główką, z ukrytym mocowaniem ściennym, **Ilość: 3 szt.**	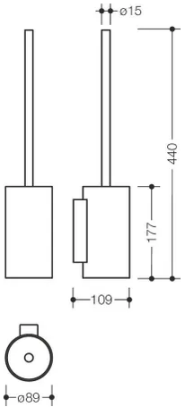	
Pojemnik na papier toaletowy Wykonany ze stali nierdzewnej szczotkowanej dla średnicy papieru do 23cm **Ilość: 3 szt.**	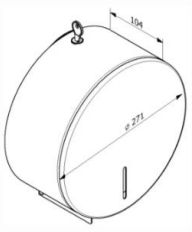	

Dozownik mydła Stal nierdzewna AISI 304 Pojemność 0,8l Zamknięcie kluczyk Wymiar 10,6x26x10,2cm Montaż ścienny **Ilość: 3 szt.**	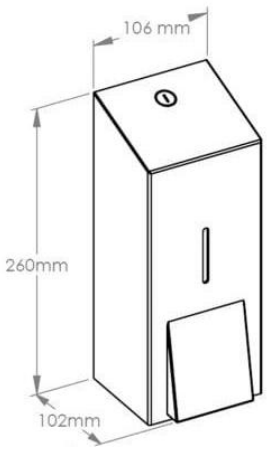	
Pojemnik na ręczniki papierowe Pojemność do 500 ręczników Okienko kontroli Stal nierdzewna szczotkowana matowa Niewidoczne zawiasy Stalowy zamek bębenkowy **Ilość: 3 szt.**	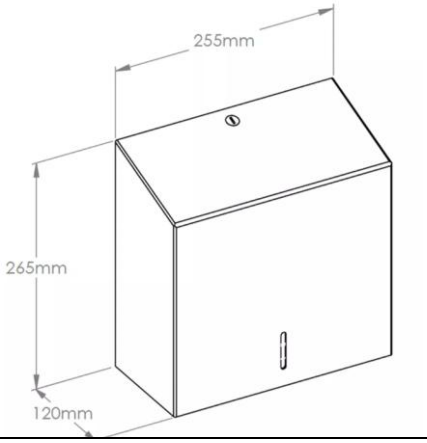	
Lustro Faza na krawędziach Tafla szkła o grubości 4mm Uchwyty do montażu **Ilość: 3 szt.**	Wymiary: 60x80x0,5cm	
WC NS (POMIESZCZENIE 0.18)		
Nazwa produktu **Ilość**	**Rysunek techniczny**	**Zdjęcie**
Haczyk – wieszak Cylindryczny wieszak ze stali nierdzewnej szczotkowanej do montażu ściennego z ukrytym mocowaniem **Ilość: 1 szt.**	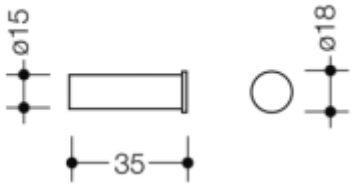	

Miska WC dla osób niepełnosprawnych + stelaż WC podtynkowy Długość 70cm Podwieszana Kolor biały Kołnierz typu rimless Odpływ poziomy **Ilość: 1 szt.**	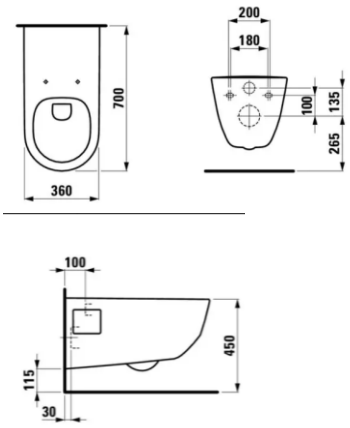	
Siedzisko i deska wolnoopadającą - kolor biały - metalowe, wzmocnione zawiasy- model dopasowany do miski WC **Ilość: 1 szt.**	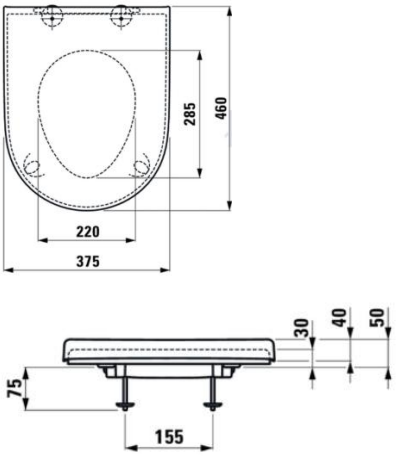	 
Przycisk spłukujący WC Wykonany ze stali nierdzewnej szczotkowanej, - 2 zakresy spłukiwania **Ilość: 1 szt.**	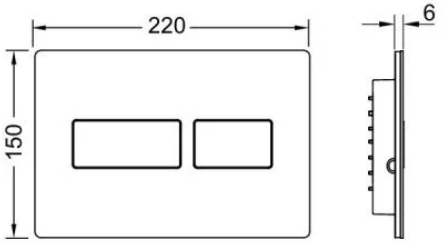	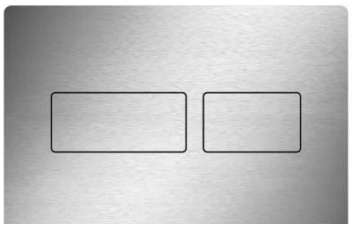
Szczotka do WC przy misce ustępowej Wyposażona w pojemnik i uchwyt ze stali nierdzewnej szlifowanej, z dodatkowym pojemnikiem wyjmowanym do czyszczenia i wymienną główką, z ukrytym mocowaniem ściennym, **Ilość: 1 szt.**	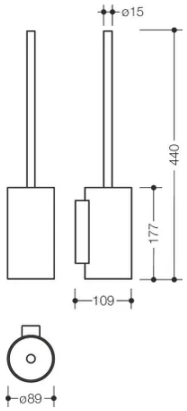	

Pojemnik na papier toaletowy Wykonany ze stali nierdzewnej szczotkowanej dla średnicy papieru do 23cm **Ilość: 1 szt.**	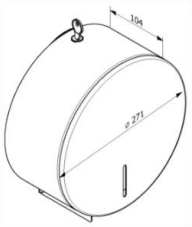	
Dozownik mydła Stal nierdzewna AISI 304 Pojemność 0,8l Zamknięcie kluczyk Wymiar 10,6x26x10,2cm Montaż ścienny **Ilość: 1 szt.**	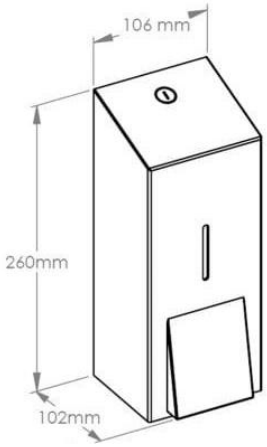	
Pojemnik na ręczniki papierowe Pojemność do 500 ręczników Okienko kontroli Stal nierdzewna szczotkowana matowa Niewidoczne zawiasy Stalowy zamek bębenkowy **Ilość: 1 szt.**	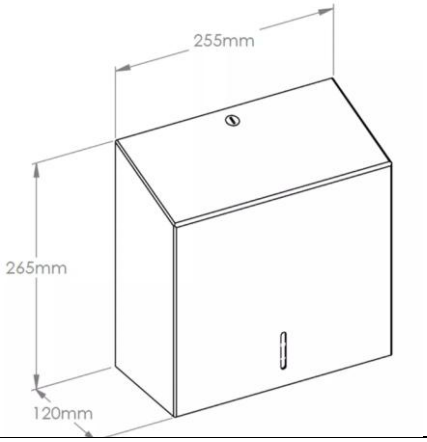	
Kosz na śmieci Pojemność 3l Pedał Pokrywka Stal nierdzewna Ciche zamykanie **Ilość: 1 szt.**	Średnica 17cm Wysokość 25cm	

Uchwyt ścienny składany -stal szlachetna, szlifowana, matowa -możliwość składania do góry i hamowania w dół oraz obracania w lewo lub w prawo w kierunku ściany w pozycji złożonej Zalecana maksymalna waga użytkownika 150kg **Ilość: 1 szt.**	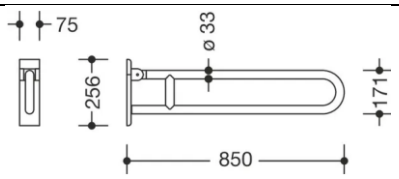	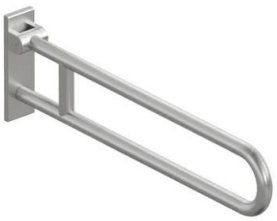
Uchwyt ścienny prosty - cylindryczny pręt -stal szlachetna, szlifowana, matowa -rostaw osi 300mm, głębokość 79mm Zalecana maksymalna waga użytkownika 150kg **Ilość: 1 szt.**	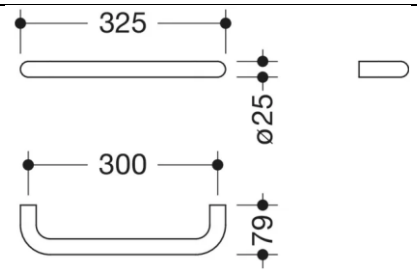	
Bateria Chromowana Z długim uchwytem Strumień: laminarny Przepływ max. przy 3 bar: 5l/min Mieszacz ceramiczny Materiał odpływu: metal **Ilość: 1 szt.**	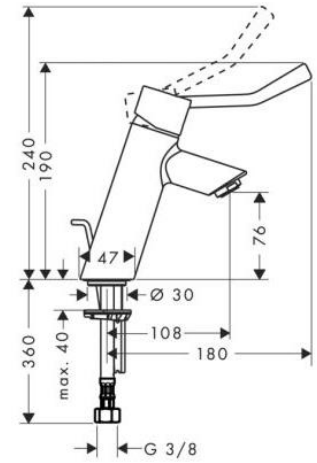	
Lustro uchylne w bocznej ramie z rączką Stal węglowa, malowane proszkowo na kolor biały Wymiar 60x60cm Regulowany kąt nachylenia **Ilość: 1 szt.**		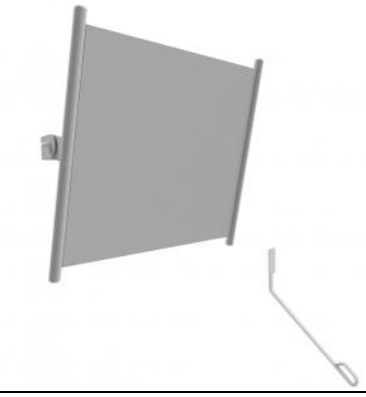

Umywalka dla osób niepełnosprawnych Kolor biały Bez przelewu Z otworem na armaturę Materiał: ceramika Wykończenie: połysk Wymiar: 66x55cm **Ilość: 1 szt.**	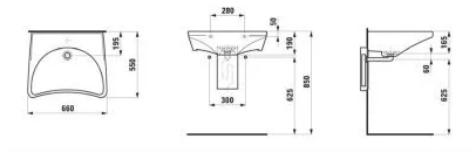	
Syfon ze stali nierdzewnej Dostosowany do umywalek **Ilość: 1 szt.**		
ŁAZIENKA POMIESZCZENIE. 0.24		
Nazwa produktu **Ilość**	**Rysunek techniczny**	**Zdjęcie**
Haczyk – wieszak Cylindryczny wieszak ze stali nierdzewnej szczotkowanej do montażu ściennego z ukrytym mocowaniem **Ilość: 1 szt.**	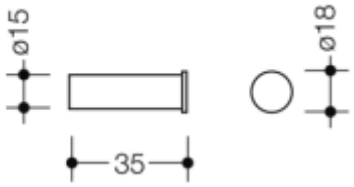	
Jednouchwytowa bateria umywalkowa Perlator Ceramiczna głowica Stal chromowana Chrom połysk Bateria stojąca **Ilość: 1 szt.**	Wysięg i wysokość dobrać do umywalki	

Umywalka do montażu ściennego Owalna z otworem na baterię **Ilość: 1 szt.**	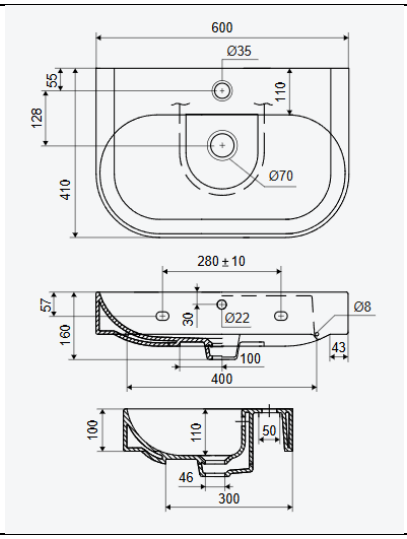	
Lustro Faza na krawędziach Tafla szkła o grubości 4mm Uchwyty do montażu **Ilość: 1 szt.**	Wymiary: 60x80x0,5cm	
Przycisk spłukujący WC Wykonany ze stali nierdzewnej szczotkowanej, - 2 zakresy spłukiwania **Ilość: 1 szt.**	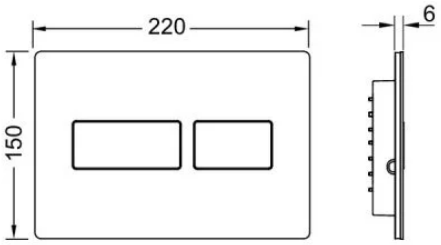	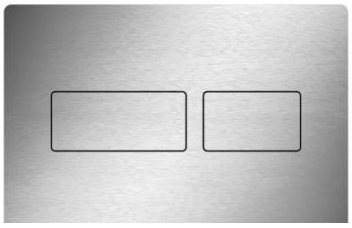
Miska ustępowa WC + stelaż WC podtynkowy Miska toaletowa wisząca: -do montażu ściennego - bez rantu spłukującego - lejowa - długość maksymalna 50cm **Ilość: 1 szt.**		

Deska WC wolnoopadająca Deska do miski ustępowej biała, zdejmowana, z zawiasami stalowymi i automatycznym zamykaniem **Ilość: 1 szt.**	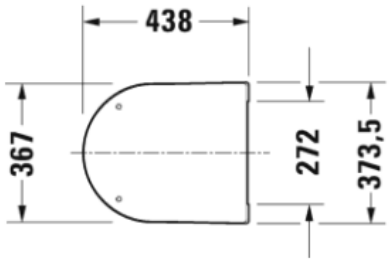	
Szczotka do WC Wyposażona w pojemnik i uchwyt ze stali nierdzewnej szlifowanej, z dodatkowym pojemnikiem wyjmowanym do czyszczenia i wymienną główką, z ukrytym mocowaniem ściennym, **Ilość: 1 szt.**	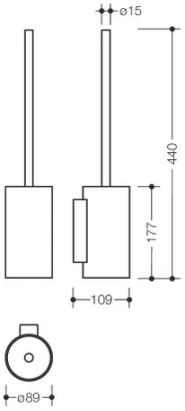	
Pojemnik na papier toaletowy Wykonany ze stali nierdzewnej szczotkowanej dla średnicy papieru do 23cm **Ilość: 1 szt.**	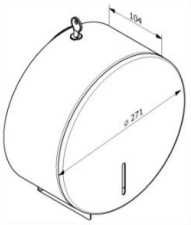	
Dozownik mydła Stal nierdzewna AISI 304 Pojemność 0,8l Zamknięcie kluczyk Wymiar 10,6x26x10,2cm Montaż ścienny **Ilość: 1 szt.**	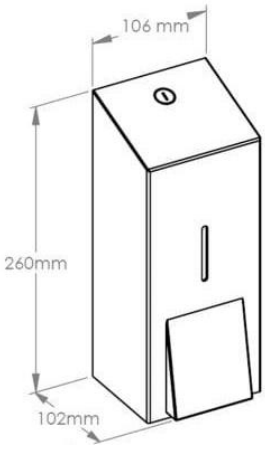	

Pojemnik na ręczniki papierowe Pojemność do 500 ręczników Okienko kontroli Stal nierdzewna szczotkowana matowa Niewidoczne zawiasy Stalowy zamek bębenkowy **Ilość: 1 szt.**	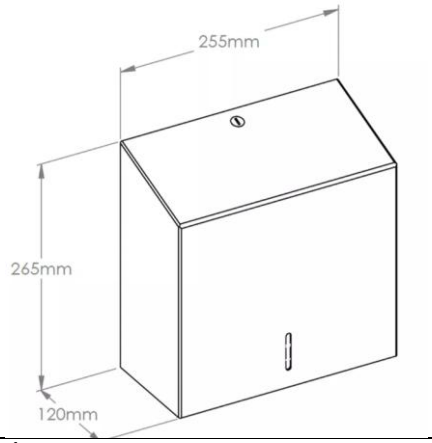	
Kosz na śmieci Pojemność 3l Pedał Pokrywka Stal nierdzewna Ciche zamykanie **Ilość: 1 szt.**	Średnica 17cm Wysokość 25cm	
Syfon ze stali nierdzewnej Dostosowany do umywalki **Ilość: 1 szt.**		
Wylewka natryskowa Antyosadowa, podtynkowa, nieruchoma wylewka natryskowa Lity, chromowany Automatyczna regulacja wypływu Systematyczne opróżnienie po każdym użyciu **Ilość: 1 szt.**	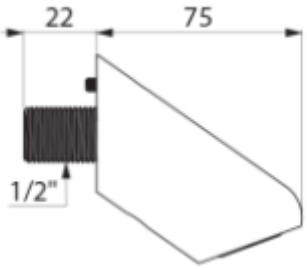	

Mechaniczna bateria prysznicowa -podtynkowa, mechaniczna bateria natryskowa z nasuwaną rozetą Korpus z chromowanego mosiądzu Pełny uchwyt **Ilość: 1 szt.**	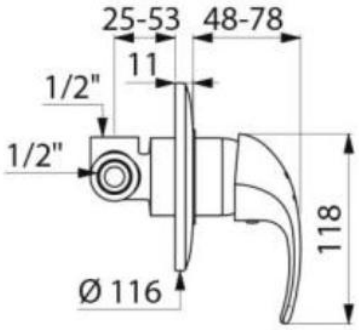	
Zasłona prysznicowa Tkanina wodoodporna Kolor biały Kółka montażowe Wysokość zasłony dobrać na etapie wykonawczym **Ilość: 1 szt.**	Długość 90+90cm	
Drążek kątowy zasłony prysznicowej 90x90cm Stal nierdzewna Matowa Szczotkowana **Ilość: 1 szt.**	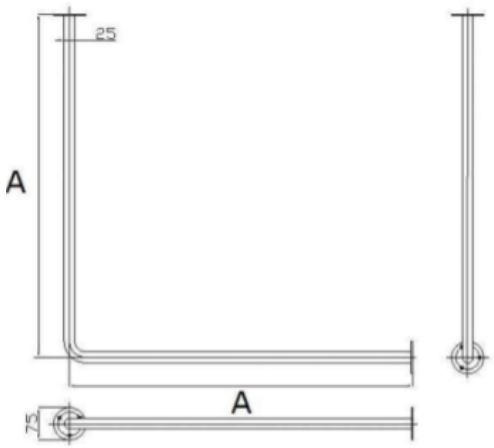	
Brodzik Niski Kolor: Biały 90x90cm Akryl **Ilość: 1 szt.**	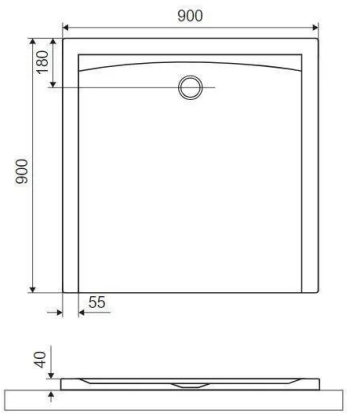	

Dozownik mydła w płynie pod prysznic Dozownik o pojemności 300ml Stal nierdzewna Mocowany do ściany **Ilość: 1 szt.**	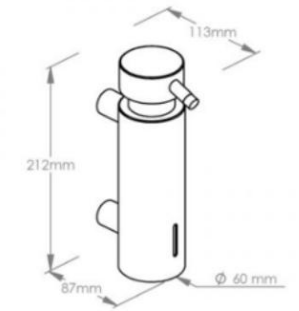	
ŁAZIENKA POMIESZCZENIE 0.11		
Nazwa produktu **Ilość**	**Rysunek techniczny**	**Zdjęcie**
Haczyk – wieszak Cylindryczny wieszak ze stali nierdzewnej szczotkowanej do montażu ściennego z ukrytym mocowaniem **Ilość: 1 szt.**	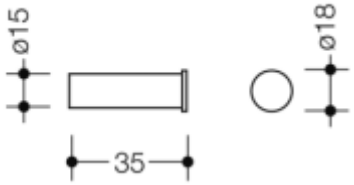	
Miska WC dla osób niepełnosprawnych + stelaż WC podtynkowy Długość 70cm Podwieszana Kolor biały Kołnierz typu rimless Odpływ poziomy **Ilość: 1 szt.**	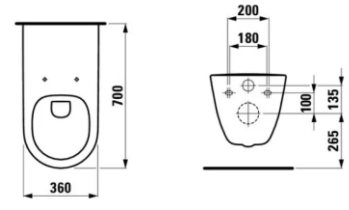 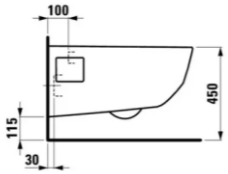	
Siedzisko i deska wolnoopadającą - kolor biały - metalowe, wzmocnione zawiasy- model dopasowany do miski WC **Ilość: 1 szt.**	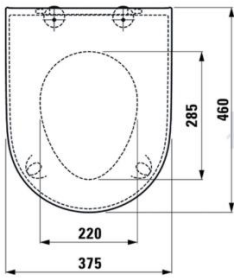 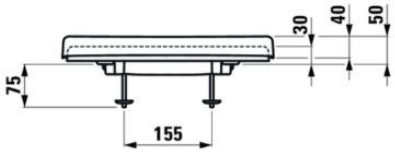	 

Przycisk spłukujący WC Wykonany ze stali nierdzewnej szczotkowanej, - 2 zakresy spłukiwania **Ilość: 1 szt.**	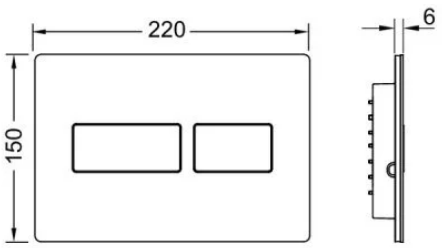	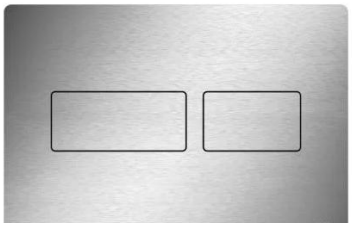
Szczotka do WC Wyposażona w pojemnik i uchwyt ze stali nierdzewnej szlifowanej, z dodatkowym pojemnikiem wyjmowanym do czyszczenia i wymienną główką, z ukrytym mocowaniem ściennym, **Ilość: 1 szt.**	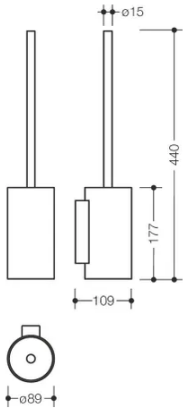	
Pojemnik na papier toaletowy Wykonany ze stali nierdzewnej szczotkowanej dla średnicy papieru do 23cm **Ilość: 1 szt.**	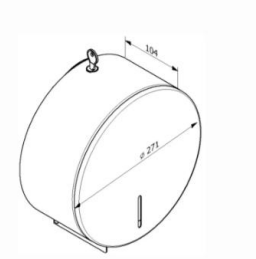	
Dozownik mydła Stal nierdzewna AISI 304 Pojemność 0,8l Zamknięcie kluczyk Wymiar 10,6x26x10,2cm Montaż ścienny **Ilość: 1 szt.**	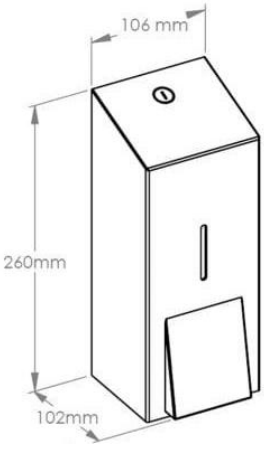	

Pojemnik na ręczniki papierowe Pojemność do 500 ręczników Okienko kontroli Stal nierdzewna szczotkowana matowa Niewidoczne zawiasy Stalowy zamek bębenkowy **Ilość: 1 szt.**	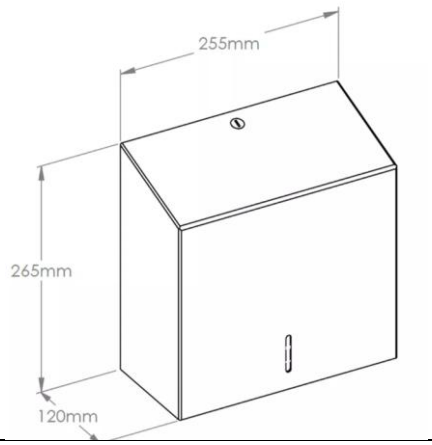	
Kosz na śmieci Pojemność 3l Pedał Pokrywka Stal nierdzewna Ciche zamykanie **Ilość: 1 szt.**	Średnica 17cm Wysokość 25cm	
Uchwyt ścienny składany -stal szlachetna, szlifowana, matowa -możliwość składania do góry i hamowania w dół oraz obracania w lewo lub w prawo w kierunku ściany w pozycji złożonej Zalecana maksymalna waga użytkownika 150kg **Ilość: 1 szt.**	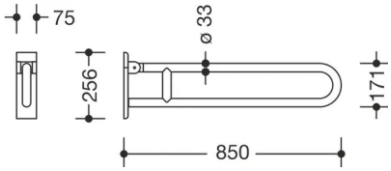	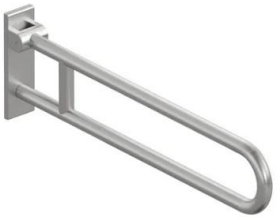
Uchwyt ścienny prosty - cylindryczny pręt -stal szlachetna, szlifowana, matowa -rozstaw osi 300mm, głębokość 79mm Zalecana maksymalna waga użytkownika 150kg **Ilość: 1 szt.**	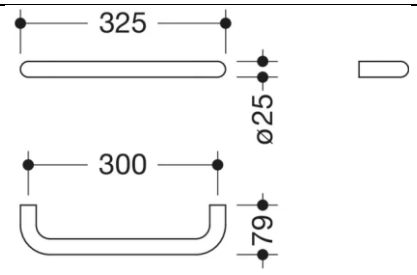	

Uchwyt kątowy pod prysznic Stal nierdzewna Szczotkowana Obciążenie 150kg Wymiar 60/30cm **Ilość: 1 szt.**	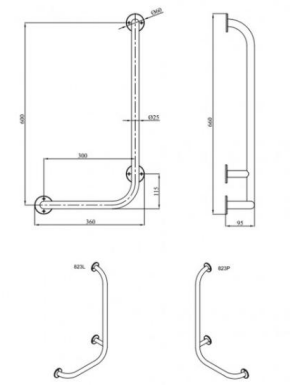	
Bateria Chromowana Z długim uchwytem Strumień: laminarny Przepływ max. przy 3 bar: 5l/min Mieszacz ceramiczny Materiał odpływu: metal **Ilość: 1 szt.**	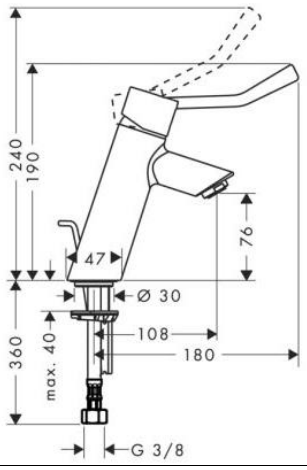	
Lustro uchylne w bocznej ramie z rączką Stal węglowa, malowane proszkowo na kolor biały Wymiar 60x60cm Regulowany kąt nachylenia **Ilość: 1 szt.**		
Umywalka dla osób niepełnosprawnych Kolor biały Bez przelewu Z otworem na armaturę Materiał: ceramika Wykończenie: połysk Wymiar: 66x55cm **Ilość: 1 szt.**	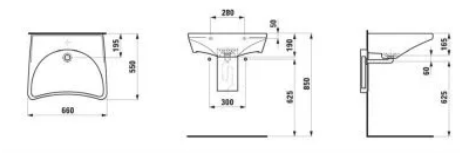	

Syfon ze stali nierdzewnej Dostosowany do umywalki dla osób niepełnosprawnych **Ilość: 1 szt.**		
Zestaw prysznicowy podtynkowy **Deszczownica** Bateria deszczownicy i słuchawki prysznicowej Słuchawka prysznicowa prosta, metalowa, chromowana, o przekroju okrągłym z możliwością zmiany strumienia poprzez obrót. Chrom- połysk Deszczownica 20cm **Ilość: 1 szt.**	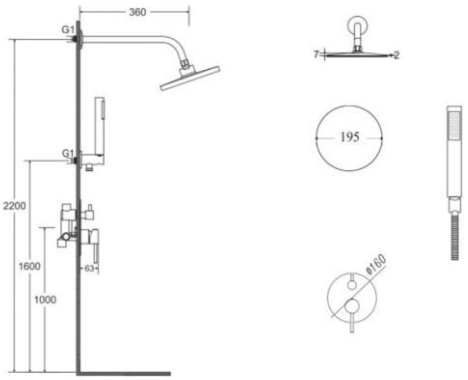	
Krzesełko -uchylne z podporami Maksymalne obciążenie 200kg Stal nierdzewna, mat Montowane ok.46-50cm od poziomu brodzika **Ilość: 1 szt.**	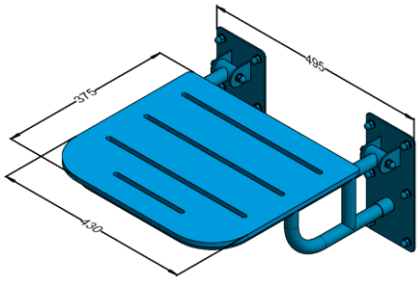	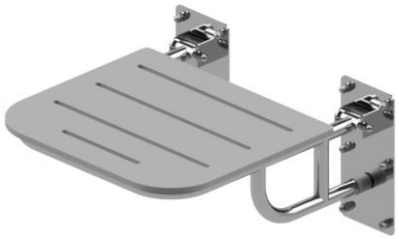
Zasłona prysznicowa Tkanina wodoodporna Kolor biały Kółka montażowe Wysokość zasłony dobrać na etapie wykonawczym **Ilość: 1 szt.**	Długość 90+90cm	

Drążek kątowy zasłony prysznicowej 90x90cm Stal nierdzewna Matowa Szczotkowana **Ilość: 1 szt.**	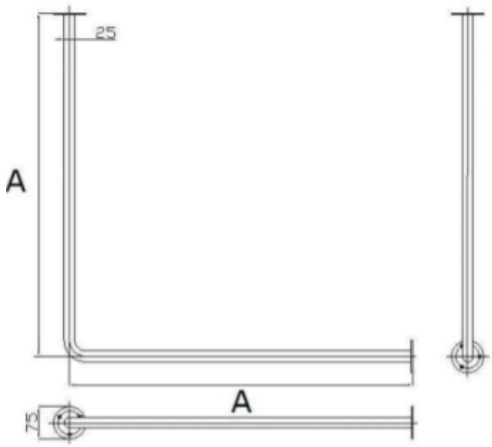	
Brodzik najazdowy Powłoka antypoślizgowa Odporność na uszkodzenia mechaniczne Spad do odpływu Wykonanie z wytrzymałego tworzywa sztucznego Maksymalny nacisk 200kg Wymiar 90x90cm **Ilość: 1 szt.**	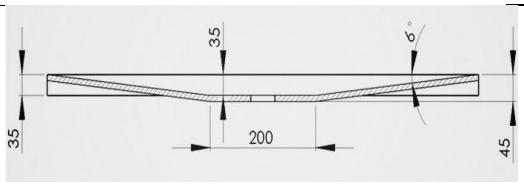	
Dozownik mydła w płynie pod prysznic Dozownik o pojemności 300ml Stal nierdzewna Mocowany do ściany **Ilość: 1 szt.**	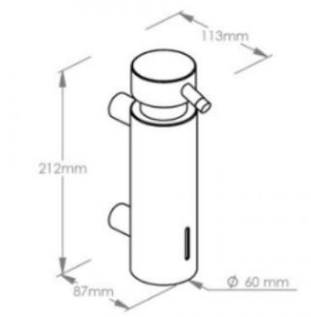	
POMIESZCZENIE SOCJALNE		
Nazwa produktu **Ilość**	**Rysunek techniczny**	**Zdjęcie**
Zlew dwukomorowy z ociekaczem Stal szlachetna polerowana Szerokość szafki co najmniej 80cm Lub równoważny **Ilość: 1 szt.**	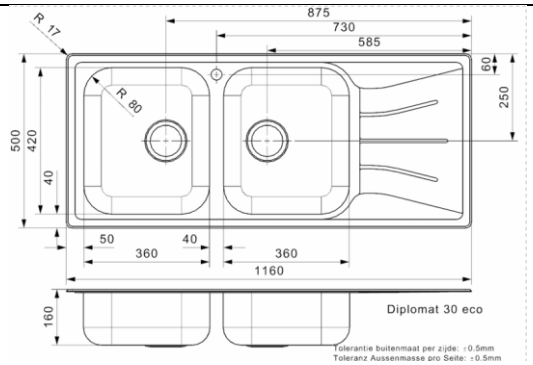	
Syfon ze stali nierdzewnej Dostosowany do zlewu	-	-

dwukomorowego **Ilość: 1 szt.**		
Bateria stojąca Obrotowa, elastyczna wylewka z metalową sprężyną Wysokość 498mm Zasięg 210mm Mosiądz **Ilość: 1 szt.**	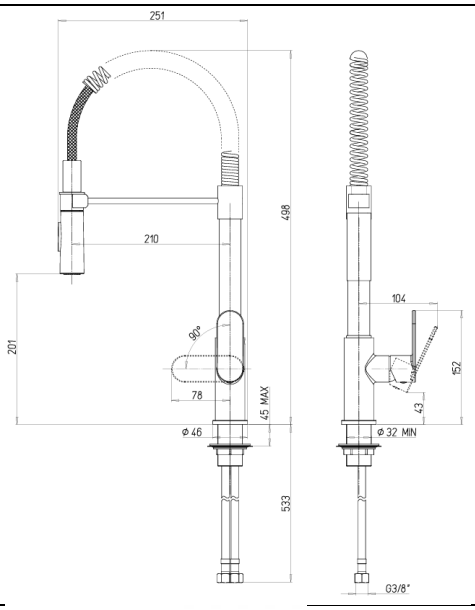	
Dozownik mydła Stal nierdzewna AISI 304 Pojemność 0,8l Zamknięcie kluczyk Wymiar 10,6x26x10,2cm Montaż ścienny **Ilość: 1 szt.**	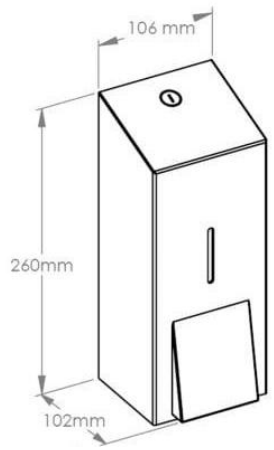	
Pojemnik na ręczniki papierowe Pojemność do 500 ręczników Okienko kontroli Stal nierdzewna szczotkowana matowa Niewidoczne zawiasy Stalowy zamek bębenkowy **Ilość: 1 szt.**	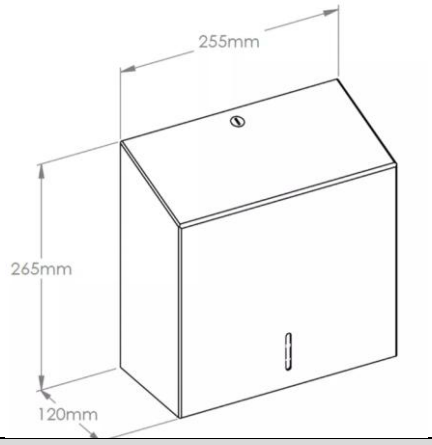	
POMIESZCZENIE PORZĄDKOWE		
Nazwa produktu **Ilość**	**Rysunek techniczny**	**Zdjęcie**

Zlew gospodarczy Stal nierdzewna Przystosowany do montażu na ścianie **Ilość: 1 szt.**	Wymiary: 50x40x27cm	
Bateria z wyciąganą wylewką Wąż nylonowy Perlator Głowica ceramiczna Wysokość baterii 19cm Zasięg wylewki: 19cm Przepływ wody przy 3 bar: ok. 5-6l/min **Ilość: 1 szt.**	-	
PRALNIA		
Nazwa produktu **Ilość**	**Rysunek techniczny**	**Zdjęcie**
Umywalka do montażu ściennego Owalna z otworem na baterię **Ilość: 1 szt.**	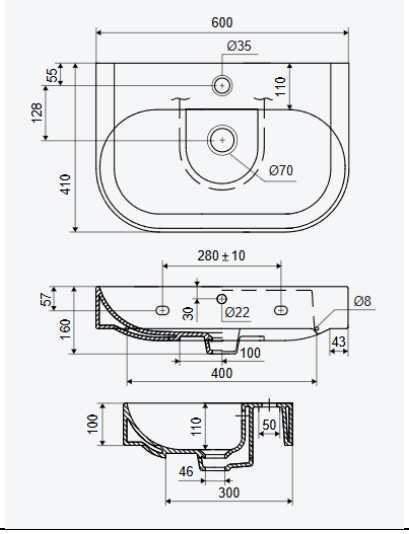	
Bateria z wyciąganą wylewką Wąż nylonowy Perlator Głowica ceramiczna Wysokość baterii 19cm Zasięg wylewki: 19cm Przepływ wody przy 3 bar: ok. 5-6l/min **Ilość: 1 szt.**	-	

Kosz na śmieci Pojemność 20l Pedał Pokrywka Stal nierdzewna Ciche zamykanie **Ilość: 1 szt.**		
Dozownik mydła Stal nierdzewna AISI 304 Pojemność 0,8l Zamknięcie kluczyk Wymiar 10,6x26x10,2cm Montaż ścienny **Ilość: 1 szt.**	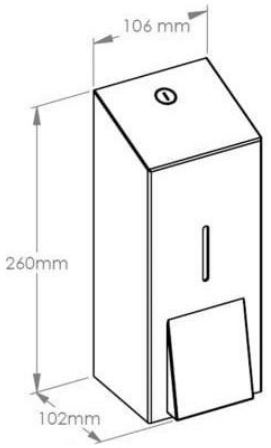	
Pojemnik na ręczniki papierowe Pojemność do 500 ręczników Okienko kontroli Stal nierdzewna szczotkowana matowa Niewidoczne zawiasy Stalowy zamek bębenkowy **Ilość: 1 szt.**	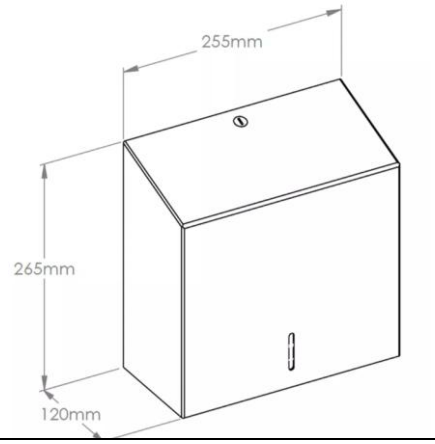	
Urządzenie pralki oraz urządzenie suszarki zapewnienie podejść wod-kan oraz elektryczne		
PRACOWNIA KULINARNA		
Nazwa produktu **Ilość**	**Rysunek techniczny**	**Zdjęcie**

Zlew dwukomorowy z ociekaczem Stal szlachetna polerowana Szerokość szafki co najmniej 80cm Lub równoważny **Ilość: 1 szt.**	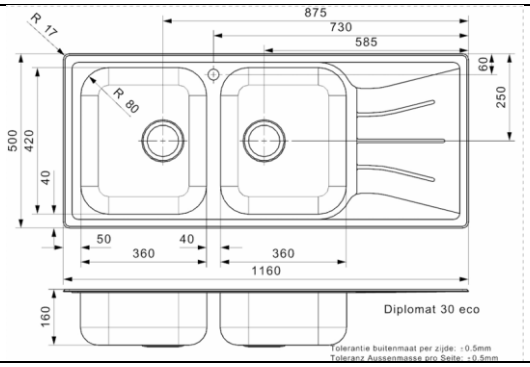	
Syfon Dostosowany do zlewu dwukomorowego **Ilość: 1 szt.**	-	-
Bateria stojąca Obrotowa, elastyczna wylewka z metalową sprężyną Wysokość 498mm Zasięg 210mm Mosiądz **Ilość: 1 szt.**	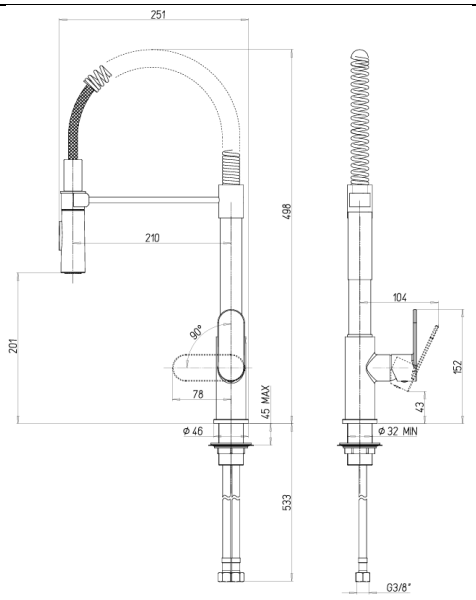	
Dozownik mydła Stal nierdzewna AISI 304 Pojemność 0,8l Zamknięcie kluczyk Wymiar 10,6x26x10,2cm Montaż ścienny **Ilość: 1 szt.**	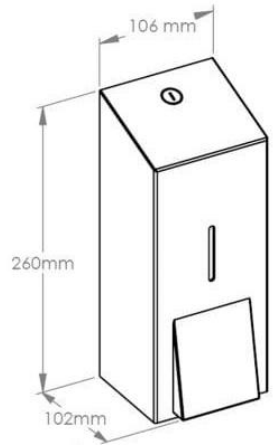	

Dozownik płynu dezynfekującego Stal nierdzewna AISI 304 Pojemność 0,8l Zamknięcie kluczyk Wymiar 10,6x26x10,2cm Montaż ścienny **Ilość: 1 szt.**	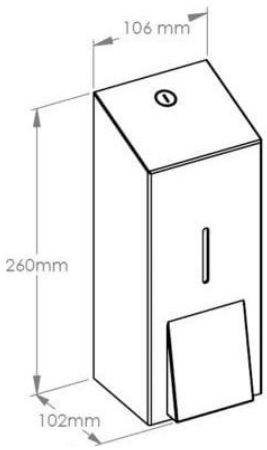	
Pojemnik na ręczniki papierowe Pojemność do 500 ręczników Okienko kontroli Stal nierdzewna szczotkowana matowa Niewidoczne zawiasy Stalowy zamek bębenkowy **Ilość: 2 szt.**	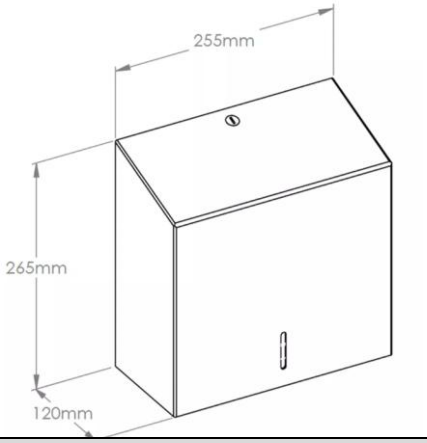	
ROZDZIELNIA POSIŁKÓW		
Nazwa produktu **Ilość**	**Rysunek techniczny**	**Zdjęcie**
Dozownik mydła Stal nierdzewna AISI 304 Pojemność 0,8l Zamknięcie kluczyk Wymiar 10,6x26x10,2cm Montaż ścienny **Ilość: 2 szt.**	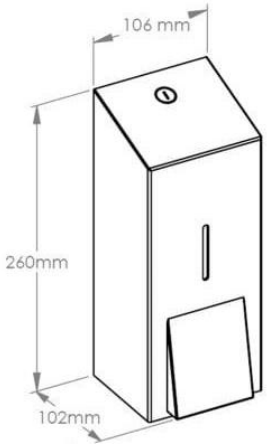	

Dozownik płynu dezynfekującego Stal nierdzewna AISI 304 Pojemność 0,8l Zamknięcie kluczyk Wymiar 10,6x26x10,2cm Montaż ścienny **Ilość: 1 szt.**	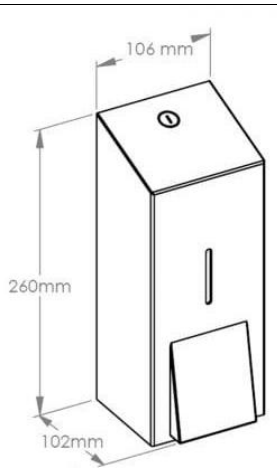	
Pojemnik na ręczniki papierowe Pojemność do 500 ręczników Okienko kontroli Stal nierdzewna szczotkowana matowa Niewidoczne zawiasy Stalowy zamek bębenkowy **Ilość: 1 szt.**	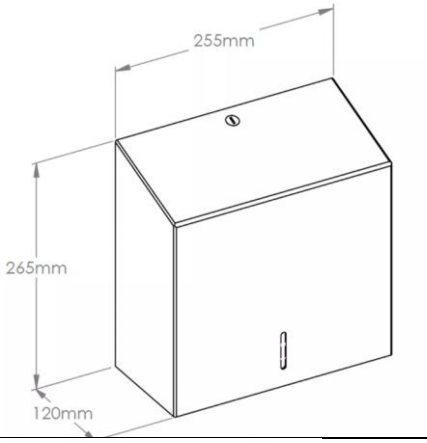	
Umywalka wisząca z baterią i syfonem Kolor biały Ceramika Dobrać syfon i baterię do umywalki **Ilość: 1 szt.**	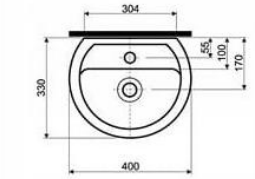 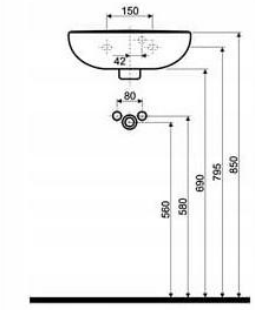	

Zlew dwukomorowy gastronomiczny Stal nierdzewna Profile nóg o wymiarze 40x40mm Otwór na baterię 40x40x25cm **Ilość: 1 szt.**	100x60x85cm	
Bateria stojąca ze spryskiwaczem, pokrętłami, wylewką i głowicami suwakowymi **Ilość: 1 szt.**	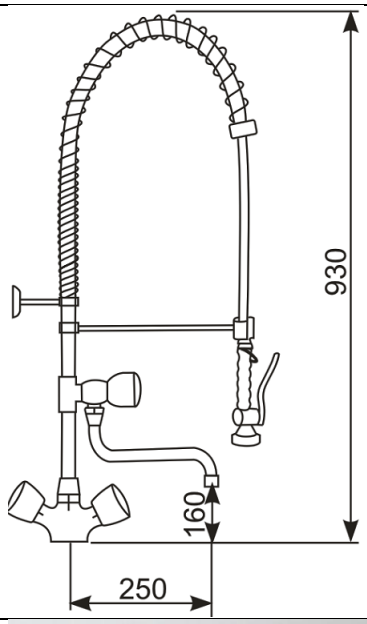	
Kosz na śmieci Pojemność 20l Pedał Pokrywka Stal nierdzewna Ciche zamykanie **Ilość: 1 szt.**		
ZMYWALNIA NACZYŃ STOŁOWYCH		
Nazwa produktu **Ilość**	**Rysunek techniczny**	**Zdjęcie**

Dozownik mydła Stal nierdzewna AISI 304 Pojemność 0,8l Zamknięcie kluczyk Wymiar 10,6x26x10,2cm Montaż ścienny **Ilość: 2 szt.**	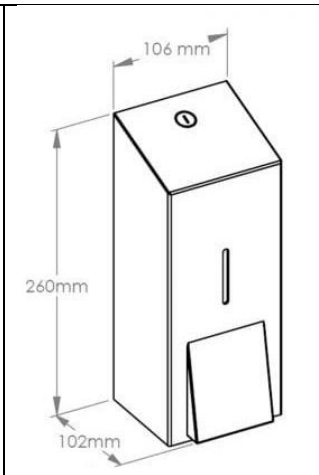	
Dozownik płynu dezynfekującego Stal nierdzewna AISI 304 Pojemność 0,8l Zamknięcie kluczyk Wymiar 10,6x26x10,2cm Montaż ścienny **Ilość: 1 szt.**	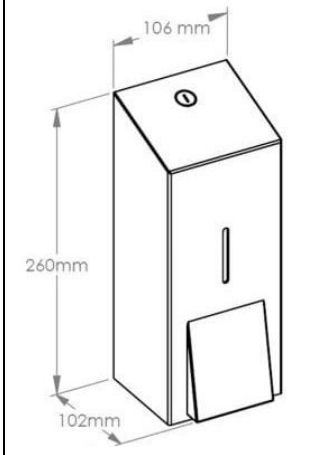	
Pojemnik na ręczniki papierowe Pojemność do 500 ręczników Okienko kontroli Stal nierdzewna szczotkowana matowa Niewidoczne zawiasy Stalowy zamek bębenkowy **Ilość: 1 szt.**	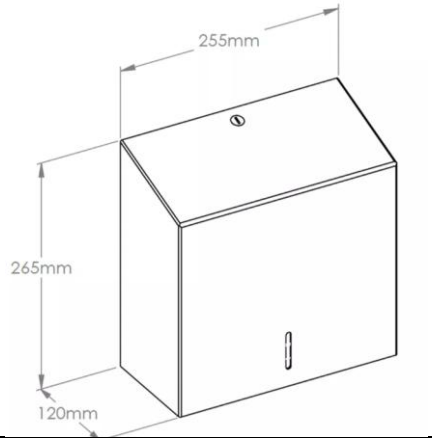	

Umywalka wisząca z baterią i syfonem Kolor biały Ceramika Dobrać syfon i baterię do umywalki **Ilość: 1 szt.**	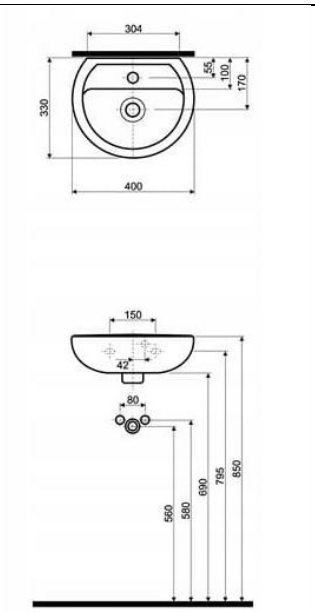	
Stół ze zlewem z prawej strony i otworem na odpadki Stal nierdzewna Stół wyposażony w otwór pod baterię Komora ze spadkiem typu koperta **Ilość: 1 szt.**	150x70x85cm	
Bateria stojąca ze spryskiwaczem, pokrętłami, wylewką i głowicami suwakowymi **Ilość: 1 szt.**	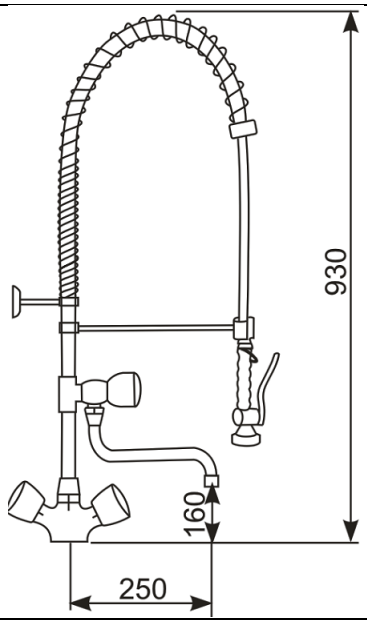	

Kosz na śmieci Pojemność 20l Pedał Pokrywka Stal nierdzewna Ciche zamykanie **Ilość: 1 szt.**		
GABINET (POMIESZCZENIE 0.06 I 0.08)		
Nazwa produktu **Ilość**	**Rysunek techniczny**	**Zdjęcie**
Kosz na śmieci Pojemność 20l Pedał Pokrywka Stal nierdzewna Ciche zamykanie **Ilość: 2 szt.**		
Dozownik płynu dezynfekującego Stal nierdzewna AISI 304 Pojemność 0,8l Zamknięcie kluczyk Wymiar 10,6x26x10,2cm Montaż ścienny **Ilość: 2 szt.**	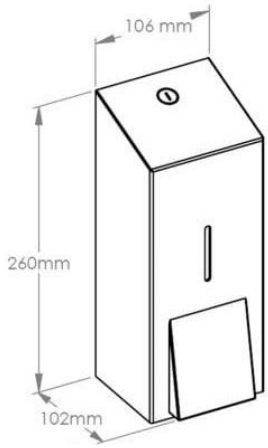	

Dozownik mydła Stal nierdzewna AISI 304 Pojemność 0,8l Zamknięcie kluczyk Wymiar 10,6x26x10,2cm Montaż ścienny **Ilość: 2 szt.**	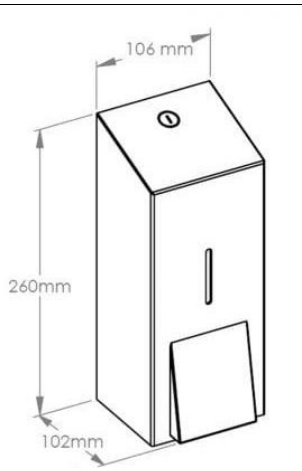	
Pojemnik na ręczniki papierowe Pojemność do 500 ręczników Okienko kontroli Stal nierdzewna szczotkowana matowa Niewidoczne zawiasy Stalowy zamek bębenkowy **Ilość: 2 szt.**	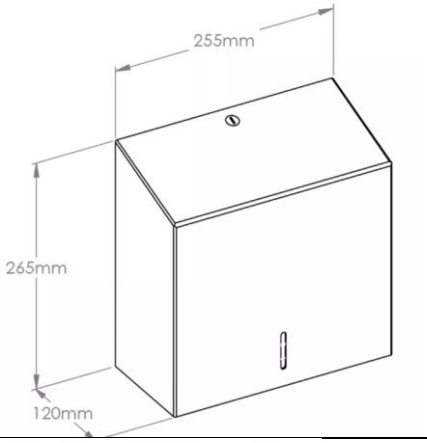	
Umywalka wisząca z baterią i syfonem Kolor biały Ceramika Dobrać syfon i baterię do umywalki **Ilość: 2 szt.**	